CL3831B3

附帶 20 個動點多功能 13/12 位手錶

功能特性：

- 四/五種模式:計時功能,鬧鈴功能,秒錶功能,第二時間功能,倒計時功能（通過打線選擇）。
- 正常時間顯示星期，年，月，日，時，分，秒。
  （年曆範圍 2000 –2099 年）
- 可鬧鈴功能：有每日鬧鈴，定日鬧鈴，定月鬧鈴，月次鬧鈴，響鬧時間爲 10 秒，鬧鈴有貪睡功能,開啓後，5 分鐘響鬧一次，重復 7 次。
- 有整點報時功能。
- 1/100 秒秒錶功能，並可分段記錄時間；秒錶的最大值爲 23 小時 59 分 59 秒。
- 有一個倒計時（通過打線選擇），計時上限爲 24 小時。
- 可通過用戶設置來選擇 12 或 24 小時制顯示。
- 20 個動點走動（兩種選擇）。
- 12 位元手錶顯示星期只需前兩位元，如星期天爲 SU。13 位元手錶顯示星期有三位，如星期天爲 SUN。
- 三鍵/四鍵操作。
- 工作電壓 3.0V。
- 電源功耗低。
- 內帶 EL 驅動器。

按鍵描述：

ADJ(D)----I0

SET(A)----I1

MODE(C)----I2

EL(B)----I3

LCD 圖：

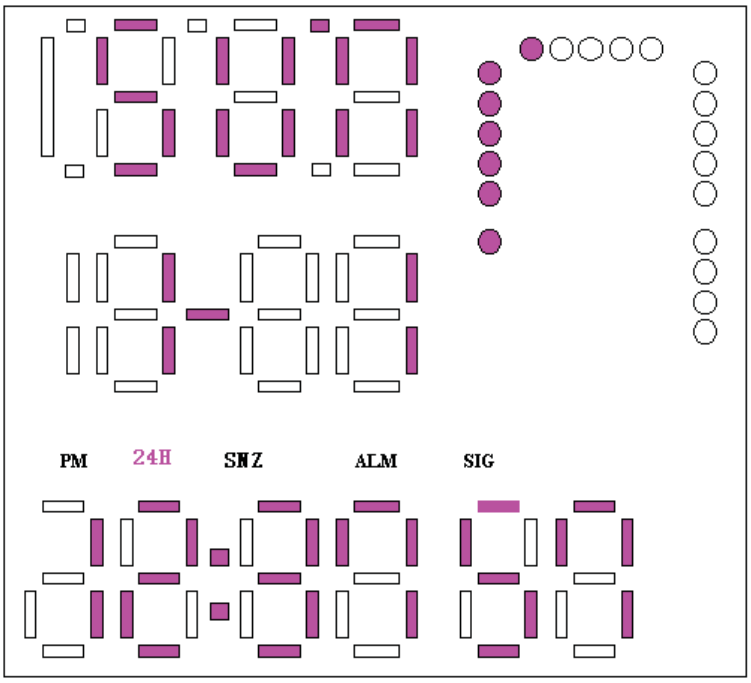

Version 1.1A(8-4-2018)